Instruktioner til brug

HOME DELUXE
WIR MACHEN ZUHAUSE

LED-pokerbord FULL HOUSE

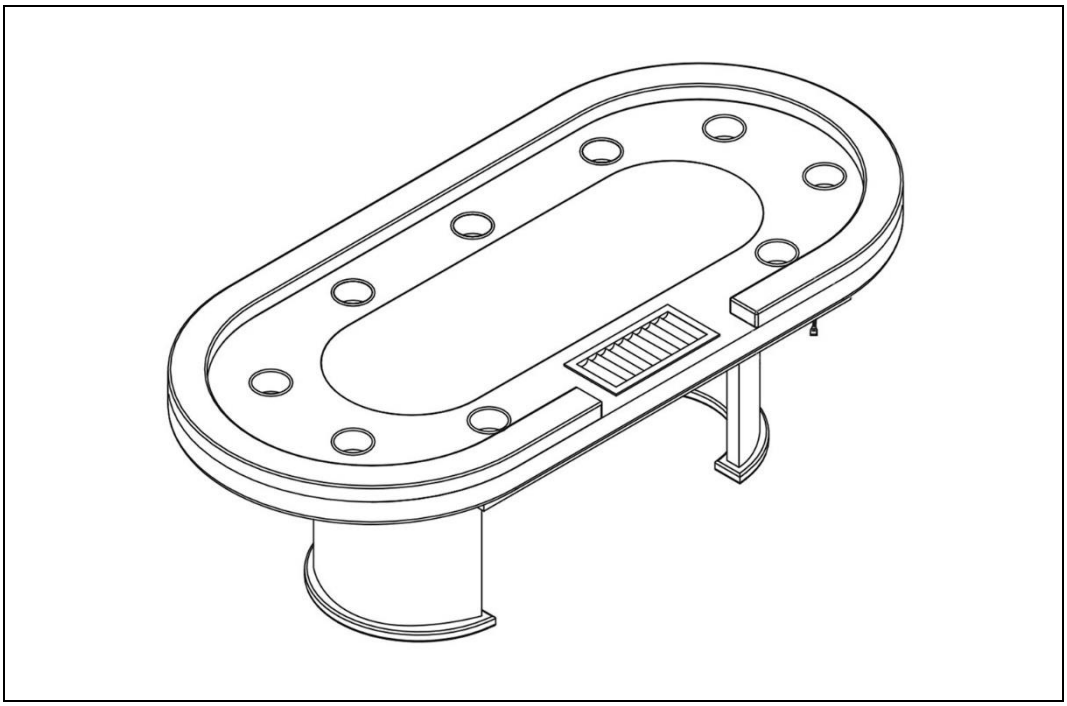

OBS!

Læs vejledningen helt igennem og omhyggeligt før montering og ibrugtagning.
Den indeholder vigtige oplysninger om montering og brug.

VIGTIGT:
OPBEVAR TIL FREMTIDIG BRUG.
LÆS OMHYGGELIGT!

Indholdsfortegnelse

1. Generel information 3
1.1. Produktoversigt 3
1.2. Generel information 3
1.3. Oplysninger om garanti 3
2. Oplysninger om brugsanvisningen 4
2.1. Tilgængelighed af brugsanvisningen 4
2.2. Målgrupper for brugsanvisningen 4
2.3. Oplysninger om oversættelse 4
2.4. Forklaring af symboler 4
2.5. Generel information om brugsanvisningen 5
2.6. Tilsigtet brug 5
2.7. Generelle sikkerhedsanvisninger 5
3. Produktets egenskaber 7
3.1. Tekniske data 7
3.2. Beskrivelse af produktet 7
4. Leveringsomfang 8
5. Installation 9
5.1. Sikkerhedsinstruktioner 9
5.2. Produktets opbygning 9
6. Brug af produktet 11
6.1. Sikkerhedsinstruktioner 11
7. Anvendelse 12
7.1. Sikkerhedsinstruktioner 12
7.2. Første ibrugtagning 12
7.3. Betjening 12
7.4. Betjeningselement 12
7.5. Opbevaringssted 13

8. Fejlfinding 13
9. Vedligeholdelse og pleje 13
9.1. Sikkerhedsinstruktioner 13
10. Afmontering 14
10.1. Sikkerhedsinstruktioner 14
11. Instruktioner om bortskaffelse 14
12. Elektriske og elektroniske apparater - Information til private husholdninger 15

Kære kunde,

Tak, fordi du har valgt et produkt fra **Home Deluxe GmbH**. Vi håber, at du får glæde af dit nye FULL HOUSE LED-pokerbord.

Brugsanvisningen vil hjælpe dig med installation, ibrugtagning, betjening og vedligeholdelse af produktet. Brugsanvisningen og sikkerhedsanvisningerne skal læses omhyggeligt og i deres helhed. Overhold disse instruktioner for at undgå fare.

1. Generel information

1.1. Oversigt over produktet

Model: LED-pokerbord FULL HOUSE

Artikel-ID: 20065 | Variant ID: 48734
Pakke 1/2 ID: 20066 | Varianter ID: 48735
Pakke 2/2 ID: 20067 | Varianter ID: 48736

1.2. Generel information

For at kunne leve op til vores krav forbedrer vi konstant kvaliteten, forenkler installation og betjening og tilpasser produkterne til kundernes behov. På grund af disse ændringer kan den aktuelle version af brugsanvisningen findes på vores hjemmeside.

Udtrykket "produkt" bruges i brugsanvisningen til "LED-pokerbord FULL HOUSE".

1.3. Garanti

Det lovbestemte ansvar for mangler og garantirettigheder gælder fra købsdatoen.
Home Deluxe GmbH påtager sig intet ansvar for skader, der skyldes manglende overholdelse af brugsanvisningen. Reklamationer, der skyldes forkert installation eller brug, er udelukket fra garantien. I tilfælde af fejl på produktet bedes du kontakte vores kundeservice skriftligt ved hjælp af kontaktformularen på vores hjemmeside med angivelse af produktnavn, serienummer og et foto af typeskiltet:

Home Deluxe GmbH
Schanzeweg 2
32312 Lübbecke
Lübbecke, Tyskland
Tlf: +49 (0)5743 6181-0
www.home-deluxe-gmbh.de

Hvis du har yderligere spørgsmål, bedes du kontakte vores kundeserviceteam ved hjælp af kontaktformularen.

2. Oplysninger om brugsanvisningen

2.1. Tilgængelighed af brugsanvisningen

Brugsanvisningen er en del af produktet og skal opbevares komplet og i umiddelbar nærhed af produktet.

2.2. Målgrupper for brugsanvisningen

Brugsanvisningen skal læses og overholdes af alle personer, der er involveret i en af følgende aktiviteter eller anvendelser:

- Udpakning
- Montering / installation
- Ibrugtagning / betjening
- Vedligeholdelse / test / pleje
- Fejlfinding / reparation
- Bortskaffelse

2.3. Information om oversættelse

Den oprindelige brugsanvisning er skrevet på tysk. Alle andre tilgængelige sprog er en oversættelse af den tyske version.

2.4. Forklaring af symboler

Symbol	Forklaring af symbol
	**ADVARSEL** Dette symbol angiver mulige farer, der kan føre til dødsfald eller alvorlige kvæstelser. Før du udfører det tilsvarende installations- eller anvendelsestrin, skal du læse den tilsvarende bemærkning.
	**INFO** Symbolet giver vigtige oplysninger og angiver materielle skader. Overhold disse, før du udfører det tilsvarende installations- eller anvendelsestrin, for at forstå problemer og undgå skader.
	**CE-mærkning** Symbolet erklærer, at produktet er i overensstemmelse med de gældende krav i Det Europæiske Fællesskab. Den aktuelle overensstemmelseserklæring kan fås ved henvendelse til Home Deluxe GmbH.
	**Læs brugsanvisningen** Symbolet angiver, at brugsanvisningen skal læses omhyggeligt, før apparatet monteres/installeres og/eller tages i brug.
	**Kun til indendørs brug** Symbolet angiver, at produktet kun må anvendes indendørs.
	**Bortskaffelse af elektriske og elektroniske apparater** Elektriske og elektroniske apparater må ikke bortskaffes sammen med husholdningsaffald!

Symbol	Forklaring af symbol
	**Beskyttelsesklasse II** Dette symbol angiver, at udstyret har forstærket eller dobbelt isolering på niveau med den nominelle isolationsspænding mellem aktive og berøringsfølsomme dele. De har normalt ingen forbindelse til beskyttelseslederen.
	**Vekselstrøm** Symbolet angiver, at produktet drives med vekselstrøm.
	**Jævnstrøm** Symbolet angiver, at produktet anvendes med jævnstrøm.

2.5. Generelle oplysninger om brugsanvisningen

Brugsanvisningen henviser til FULL HOUSE LED-pokerbordet. Den indeholder vigtige oplysninger om montering, betjening, vedligeholdelse og rengøring. Brugsanvisningen, især sikkerhedsanvisningerne, skal læses omhyggeligt, før produktet tages i brug; opbevar brugsanvisningen på et sikkert sted. Brug kun produktet som beskrevet i denne brugsanvisning for at undgå utilsigtet personskade eller skade. Hvis du giver FULL HOUSE LED-pokerbordet videre til en tredjepart, skal denne brugsanvisning også overdrages.

2.6. Tilsigtet brug

Produktet er af høj kvalitet, holdbart og udelukkende beregnet eller egnet til privat brug i et rimeligt og sædvanligt omfang. Desuden er vores produkt **ikke** beregnet til kommerciel brug. Kommerciel brug er kun tilladt med skriftlig tilladelse fra Home Deluxe GmbH.

Produktet er et møbel, der anvendes som legebord med LED-belysning, og som kun må opstilles indendørs.

Brug kun produktet som beskrevet i denne brugsanvisning. Enhver anden brug betragtes som ukorrekt og kan resultere i materielle skader eller personskader. Producenten påtager sig intet ansvar for skader forårsaget af ukorrekt eller forkert brug.

2.7. Generelle sikkerhedsanvisninger

Generelle advarsler om fare



- Forkert håndtering kan føre til betydelige person- og materielle skader. Derfor må montering, installation, idriftsættelse, fejlfinding, vedligeholdelse og reparation kun udføres af kvalificerede personer.
- Produktet kan bruges af børn fra 8 år og opefter og personer med nedsatte fysiske, sensoriske eller mentale evner eller manglende erfaring og viden, hvis de er blevet overvåget eller instrueret i at bruge produktet på en sikker måde og forstår de farer, der er forbundet med det.
- Monter **kun** produktet, hvis leveringsomfanget er komplet og i perfekt stand.
- Læs hele vejledningen før installation og idriftsættelse.
- Installer kun produktet på en jævn og skridsikker overflade.
- Brug ikke produktet som klatrehjælpemiddel, stigeerstatning, bukke, legeredskaber osv.
- Kontrollér fastgørelsen med jævne mellemrum. Brug ikke produktet, hvis fastgørelserne har løsnet sig.
- Foretag ikke ændringer på produktet.
- Kontrollér fastgørelserne med jævne mellemrum.

Fare for børn



- Hold børn væk fra emballagematerialet. Leveringsomfanget indeholder små dele, som kan sluges eller forårsage alvorlige skader. Der er risiko for kvælning!
- Sørg for, at små børn ikke putter smådele i munden.
- Hold børn væk fra monteringsstedet, mens produktet samles.
- **Risiko for at vælte!** Produktet er ikke legetøj, klatrevæg eller sportsudstyr til børn. De enkelte elementer i produktet kan vælte, når de belastes på den ene side, hvilket kan resultere i dødsfald.
- Hold børn væk fra produktet.
- Børn kan komme til skade, når de leger med produktet eller trækker sig op på det.
- Forklar børn, hvordan de skal bruge produktet korrekt, og lad dem aldrig være uden opsyn, mens de leger.

Risiko for personskade

Forkert håndtering af produktet kan føre til skader.



- Kontrollér produktet for synlige skader før hver brug.
- Der må ikke foretages designændringer på produktet. Enhver ændring skal godkendes skriftligt af producenten og udføres i overensstemmelse med instruktionerne.
- Hvis produktet er beskadiget, må det ikke længere bruges. Beskadigede dele skal repareres eller udskiftes med originale reservedele.
- For at undgå risiko for elektrisk stød skal alle installationer og tilsvarende vedligeholdelsesarbejde udføres af en kvalificeret elektriker.
- Hvis netkablet til strømforsyningen er beskadiget, skal produktet tages ud af drift, og stikket skal tages ud af strømforsyningen.
- Kontrollér kabelforbindelsen med jævne mellemrum.
- Kontrollér, at netstikket er tilsluttet korrekt.
- Brug ikke produktet, hvis stikket er løst.
- **Livsfare på grund af elektrisk spænding**: Der er umiddelbar livsfare ved berøring **af spændingsførende** dele. Beskadigelse af isoleringen eller enkelte komponenter kan være livstruende. -> Hvis isoleringen er beskadiget, skal du straks slukke for strømforsyningen og få den repareret.

Risiko for beskadigelse



- Forkert håndtering af produktet kan føre til skader.
- Åbn ikke emballagen med skarpe genstande (f.eks. knive, sakse eller lignende), da det kan beskadige produktet. Vær forsigtig, når du åbner.
- Hvis du åbner emballagen uforsigtigt med en kniv eller andre skarpe genstande, kan produktet blive beskadiget. Vær meget forsigtig, når du åbner.
- Placer produktet på en blød og ren overflade. Læg eventuelt et tæppe eller lignende under, så overfladen ikke bliver ridset eller beskadiget.
- Klatr ikke op på produktet, da der er risiko for, at det falder og vælter.
- Brug kun produktet i tørre indendørs områder.
- Brug ikke produktet i nærheden af varmekilder eller åben ild.

Eksplosionsfare



Forsigtig: Opbevar ikke let antændelige, brændbare eller eksplosive stoffer inde i produktet. Meget brandfarlige stoffer kan bryde i brand.

3. Produktets egenskaber

3.1. Tekniske specifikationer

LED-pokerbord FULL HOUSE	
Overordnede dimensioner (L x B x H)	215 x 106 x 78 cm
Vægt	57 kg
Bordpladens tykkelse	18 mm
Materiale bordplade / bordben	MDF
Kopholder	9 stykker
Materiale til drikkevareholder	rustfrit stål
Spånbakke	1 stk.
Materiale til chipsbakke	ABS

LED-belysning	
Indgangsspænding	100 - 240 V AC
Strømforbrug	maks. 1,2 A
Frekvens	50/60 Hz
Beskyttelsesklasse	KLASSE II
Udgangsspænding	12 V DC / 3,0 A
Længde inkl. kabel	4.2 m
Udgangseffekt	maks. 31 W
Antal lysdioder /m	60 stk.

3.2. Beskrivelse af produktet

LED-pokerbordet "FULL HOUSE" er et moderne spillebord til 9 spillere og en dealer . Den halvcirkelformede bordplade er beklædt med en sort filtdug og et polstret armlæn af kunstlæder på yderkanterne. De to halvcirkelformede bordben, som er fastgjort til bordet, sørger for en sikker stand. For at gøre spilleaftenen til en oplevelse er der installeret LED-baggrundsbelysning under bordpladen, og 9 kopholdere og en chipsbakke er integreret ovenfra.

4. Leveringens omfang

Kontrollér emballagen for ydre skader ved levering. Desuden skal du straks efter udpakningen kontrollere, at leveringsomfanget er komplet, og at produktet og alle komponenter er i perfekt stand. Installer kun produktet, hvis leveringsomfanget er komplet og ubeskadiget.

Komponenter

Nr.	Beskrivelse	Antal	Illustration
1	Bordplade	1	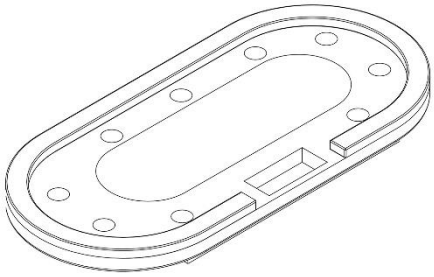
2	Bordben	2	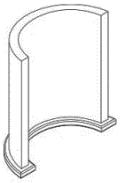
3	Holder til drikkevarer	10	
4	Bakke til chips	1	
5	LED-adapter	1	
6	Forbindelseskabel med kontakt	1	
7	Strømforsyningsenhed	1	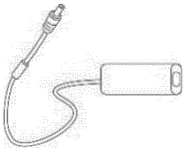
8	Netkabel	1	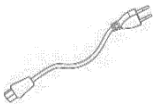

5. Montering

5.1. Sikkerhedsanvisninger

Alle sundheds- og sikkerhedsoplysninger skal læses.

Risiko for personskade
Forkert håndtering under installationen kan føre til skader.

- Dit produkt leveres i to pakker. Sørg for, at pakkerne åbnes øverst. Vær meget forsigtig, når du åbner pakkerne, da der er skrøbelige dele i pakkerne.
- Placer kun produktet på en flad og skridsikker overflade.
- Betjeningsfejl, monteringsfejl eller skader forårsaget af montering er udelukket fra garantien.
- Der skal være mindst 2 personer til at samle produktet.
- Brug beskyttelsestøj som f.eks. sikkerhedssko og beskyttelseshandsker under monteringen.
- **Vi vil gerne gøre opmærksom på, at Home Deluxe GmbH ikke påtager sig nogen omkostninger til montering eller manuelle tjenester - såsom elektrikeromkostninger eller sammenlignelige specialistomkostninger.**

5.2. Montering af produktet

Produktet leveres adskilt og kan samles med en lille indsats. Følg monteringsvejledningen omhyggeligt. Hvis instruktionerne ikke følges, kan produktets funktion og sikkerhed ikke garanteres.

- De følgende instruktioner skal læses omhyggeligt.

Illustration	Beskrivelse
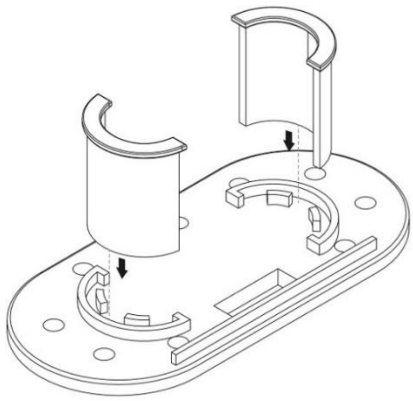	**Trin 1:** Skub bordbenene helt ned på bordet i benholderen på undersiden af bordet. (der kræves ingen skruer til fastgørelse**)**
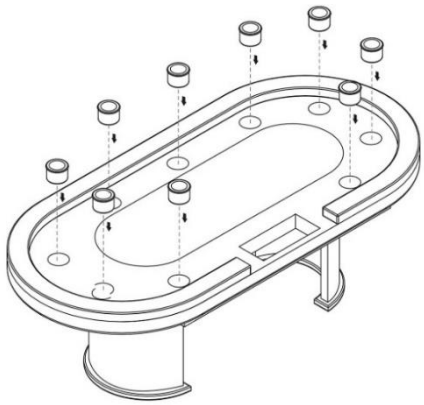	**Trin 2:** Placer kopholderne i de tilsvarende fordybninger.

Illustration	Beskrivelse
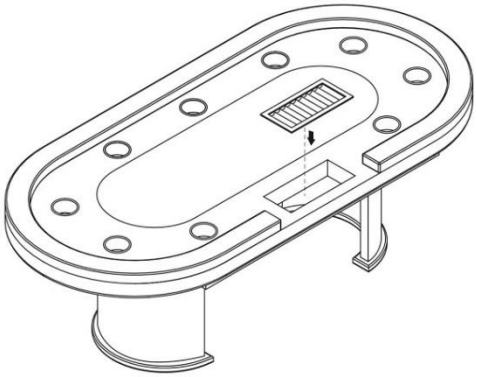	**Trin 3:** Placer spånbakken i den tilsvarende fordybning.
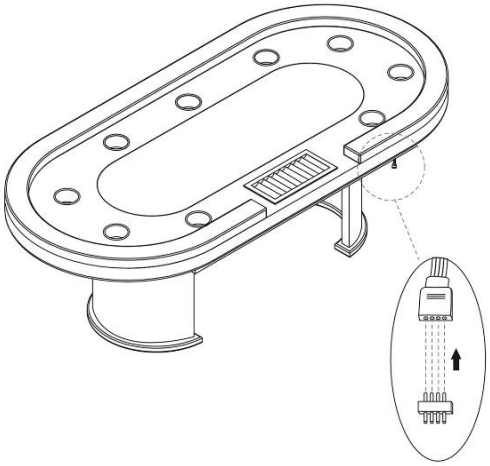	**Trin 4:** Sæt LED-adapteren i stikket til LED-belysningen på produktet.
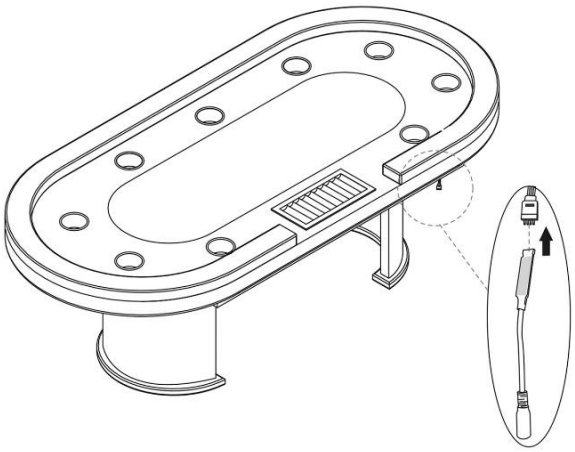	**Trin 5:** Sæt forbindelseskablet med kontakten i LED-adapteren.

Illustration	Beskrivelse
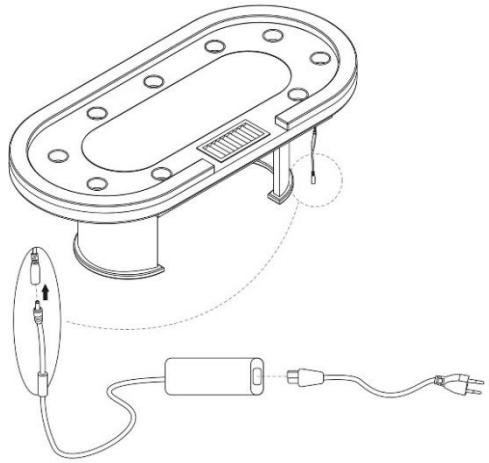	**Trin 6:** Sæt strømforsyningen med afbryder i tilslutningskablet.
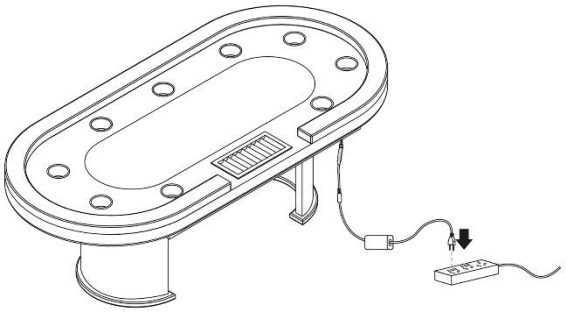	**Trin 7:** Sæt netkablet i switched-mode-strøm-forsyningen. Denne kan derefter tilslut-tes strømforsyningen. Produktet er nu færdigsamlet og klar til at spille.

6. Anvendelse

6.1. Sikkerhedsanvisninger

Følgende sundheds- og sikkerhedsoplysninger skal læses omhyggeligt.

Risiko for personskade
Forkert håndtering under brug kan føre til kvæstelser.

- Brug ikke et beskadiget produkt.
- Foretag ikke ændringer på produktet.
- Sørg for, at alle dele er ubeskadigede og korrekt installeret. Der er risiko for skader, hvis de ikke er monteret korrekt. Beskadigede dele kan påvirke sikkerhed og funktion.
- **Risiko for at vælte!** Sæt dig ikke på produktet.
- Produktet er ikke børnelegetøj, klatrevæg eller sportsudstyr. Børn må ikke lege med pro-duktet.
- Kontrollér fastgørelsen med jævne mellemrum.

7. Anvendelse

7.1. Sikkerhedsanvisninger

Følgende sundheds- og sikkerhedsoplysninger skal læses omhyggeligt.

Risiko for personskade
Forkert håndtering under drift kan føre til personskader.

- Brug ikke et beskadiget produkt.
- Foretag ikke ændringer på produktet.
- Sørg for, at alle dele er ubeskadigede og korrekt samlet. Der er risiko for personskade i tilfælde af forkert montering. Beskadigede dele kan påvirke sikkerhed og funktion.
- **Risiko for at vælte!** Sæt dig ikke på produktet.
- Produktet er ikke børnelegetøj, klatrevæg eller sportsudstyr. Børn må ikke lege med produktet.
- Kontrollér fastgørelsen med jævne mellemrum.

7.2. Første ibrugtagning

Kontrollér produktet for skader, før det tages i brug første gang. Produktet må kun bruges, hvis det er ubeskadiget.

7.3. Betjening

Før du bruger produktet, skal du kontrollere

- den korrekte tilstand.
- den elektriske forbindelse.
- LED-belysningens funktion .

7.4. Betjeningselement

LED-belysningen betjenes ved hjælp af kontakten på tilslutningskablet.

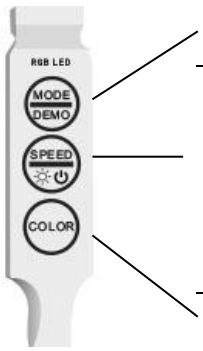

Den blinkende tilstand justeres ved hjælp af "**MODE**"-knappen. (19 blinkende tilstande)

Knappen "SPEED" bruges til at

- trykke kortvarigt for at tænde for LED-belysningen
- tryk og hold for at slukke for LED-belysningen
- lysstyrken justeres
- blinkehastigheden indstilles

Brug knappen "COLOR" til at ændre farven. (20 farver)

Udskiftning af LED-belysningen

Brug kun originale reservedele.

- Tag stikket til LED-belysningen ud af stikkontakten.
- Tag stikket til kontrolelementet ud af LED-belysningen.
- Tag LED-belysningen ud af produktet, den er limet fast til produktet.
- Sæt den nye LED-belysning fast på samme sted med dobbeltklæbende tape.
- Sæt stikkene til kontrolelementet og LED-belysningen i igen.
- Sæt netstikket tilbage i stikkontakten.

7.5. Opbevaringssted

- Opbevar produktet og tilbehøret på et tørt, godt ventileret sted, der er så beskyttet mod vejret som muligt.

8. Fejlfinding

Hvis følgende fejl opstår under drift, skal du kontrollere følgende fejlårsager ved hjælp af nedenstående tabel. Hvis fejlen ikke kan afhjælpes ved hjælp af de anførte foranstaltninger, skal produktet tages ud af drift.

Fejl	Mulig årsag	Løsning
Produktet vakler eller vibrerer	- Produktet står på en ujævn overflade	- Placer produktet på en plan overflade
LED'en tænder eller slukker ikke	- Ingen netspænding	- Kontrollér strømforsyningen - Strømforsyningens hovedafbryder er slukket - Sæt stikket i stikkontakten
	- Stikket er ikke sat i stikkontakten	
	- Stikforbindelsen på forsyningskablet til LED-belysningen er løs	- Sæt stikforbindelsen sammen - Udskift strømforsyningsenheden
	- Strømforsyningsenheden er defekt	- Udskift LED-belysningen
	- LED er defekt	

Hvis der opstår et andet problem med produktet, bedes du kontakte os.

9. Vedligeholdelse og pleje

9.1. Sikkerhedsinstruktioner

Risiko for personskade
Forkert håndtering under drift kan føre til skader

- Sluk for strømforsyningen til produktet før rengøring/vedligeholdelse/pleje.
- Kontrollér fastgørelsen med jævne mellemrum. Brug ikke produktet, hvis fastgørelserne har løsnet sig.
- Reparations- og vedligeholdelsesarbejde på det elektriske system må kun udføres af en kvalificeret elektriker.
- Alt snavs og alle væsker (f.eks. drikkevarer) skal straks tørres af med en let fugtig klud.
- Rengøring og vedligeholdelse må ikke udføres af børn.
- Rengør overfladerne med en fugtig klud og et mildt rengøringsmiddel. Brug ikke aggressive rengøringsmidler eller højtryksrensere til rengøring. Overhold også anvisningerne fra producenten af rengøringsmidlet.

10. Afmontering

10.1. Sikkerhedsanvisninger

Risiko for personskade
Forkert håndtering under adskillelse kan føre til skader



- Afbryd produktet fra strømforsyningen før demontering. Kontakt med spændingsførende komponenter kan resultere i elektrisk stød, som kan føre til forbrændinger eller død.
- Produktet har en høj vægt og store dimensioner, og der kræves mindst 2 personer til adskillelse.
- Sørg for, at produktet ikke kan falde ned, før det afmonteres.

Afmontering af produktet skal ske i omvendt rækkefølge af monteringen. (**se kapitlet Montering**)

11. Instruktioner for bortskaffelse



- Bortskaf produktet og alle komponenter i overensstemmelse med lokale og landespecifikke regler for at forhindre skader på miljøet.
- Vores emballage er fremstillet af miljøvenlige materialer. De kan genbruges og fungerer dermed som værdifulde råmaterialer. Bortskaf emballagematerialet (pap, snavset emballage osv.) separat og korrekt i overensstemmelse med de gældende nationale bestemmelser.
- Kontakt producenten, hvis du er i tvivl om bortskaffelsen.
- Du kan også få oplysninger om korrekt bortskaffelse fra lokale affaldscentre.

12. Elektrisk og elektronisk udstyr - information til private husholdninger

Loven om elektrisk og elektronisk udstyr (ElektroG) indeholder en lang række krav til håndtering af elektrisk og elektronisk udstyr. De vigtigste er opsummeret her.

1. Separat indsamling af gamle apparater

Elektrisk og elektronisk udstyr, der er blevet til affald, kaldes for affaldsudstyr. Ejere af gamle apparater skal bortskaffe dem separat fra usorteret husholdningsaffald. De skal adskille brugte batterier og akkumulatorer, der ikke er indkapslet i det gamle apparat, samt lamper, der kan fjernes fra det gamle apparat uden at ødelægge dem, fra det gamle apparat uden at ødelægge dem, før de afleverer dem på et indsamlingssted. Adskil gamle apparater for at forberede dem til genbrug.

2. Muligheder for at aflevere gamle apparater

Ejere af gamle apparater fra private husholdninger kan aflevere dem på de offentlige renovationsmyndigheders indsamlingssteder eller på de tilbagetagningscentre, der er oprettet af producenter eller distributører i overensstemmelse med ElektroG. En online-liste over indsamlings- og tilbagetagningscentre kan findes på hjemmesiden: https://www.stiftung-ear.de eller https://www.take-e-back.de.

3. Meddelelse om databeskyttelse

Gamle apparater indeholder ofte følsomme persondata. Dette gælder især for informations- og telekommunikationsteknologiske enheder som computere og smartphones. I din egen interesse skal du være opmærksom på, at hver slutbruger er ansvarlig for at slette dataene på de gamle enheder, der skal bortskaffes.

4. Distributørers tilbagetagningsforpligtelse

Distributører med et salgsareal for elektrisk og elektronisk udstyr på mindst 400 m^2og fødevaredistributører med et samlet salgsareal på mindst 800 m^2, som tilbyder elektrisk og elektronisk udstyr flere gange om kalenderåret eller permanent og gør det tilgængeligt på markedet, er forpligtet til at

- ved levering af et nyt elektrisk eller elektronisk apparat til en slutbruger på leveringsstedet eller i umiddelbar nærhed gratis at tage slutbrugerens gamle apparat af samme type, som i alt væsentligt opfylder de samme funktioner som det nye apparat, tilbage, og
- på slutbrugerens anmodning gratis at tage affaldsprodukter, der ikke overstiger 25 cm i nogen ydre dimension, tilbage på detailforretningen eller i umiddelbar nærhed heraf; tilbagetagningen må ikke være knyttet til køb af et elektrisk eller elektronisk apparat og er begrænset til tre affaldsprodukter pr. apparattype.

5. Betydning af symbolet "overkrydset skraldespand"



Symbolet med en overkrydset skraldespand, der regelmæssigt vises på elektriske og elektroniske apparater, angiver, at det pågældende apparat skal indsamles separat fra usorteret kommunalt affald ved afslutningen af dets levetid.

- Producentens registreringsnummer
- Vi er registreret som producent i henhold til den tyske lov om elektrisk og elektronisk udstyr (ElektroG) hos den ansvarlige stiftelse Elektro-Altgeräte Register (Nordostpark 72, 90411 Nürnberg) under følgende registreringsnummer: WEEE reg. nr. DE86467979

Home Deluxe GmbH
Schanzeweg 2
32312 Lübbecke
Lübbecke, Tyskland
Tlf: +49 (0)5743 6181-0
www.home-deluxe-gmbh.de

GA-006-01_FULDT HUS
2022/09